Valvola a sfera flangiata in ghisa sferoidale Tipo FK01 / FK02

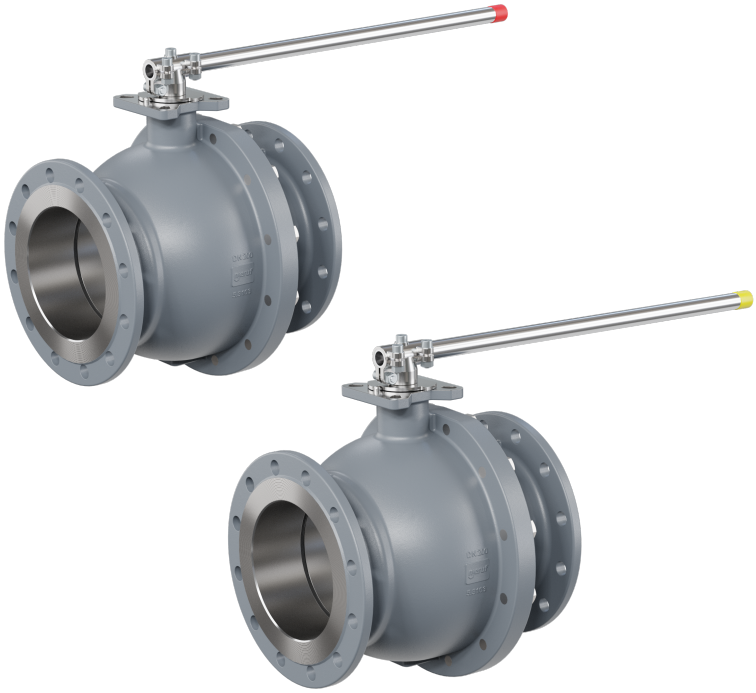

Descrizione:

Valvola a sfera flangiata in ghisa sferoidale con leva e design Fire-Safe, con sfera in acciaio o acciaio inox per l'intercettazione di fluidi all'interno di un sistema. Ideale per l'utilizzo nella costruzione di impianti e nel settore industriale.

Caratteristiche del prodotto:

- Adatta per **fluidi liquidi e gassosi** sia neutri che non neutri
- Senza silicone
- TA-Luft (aria) secondo DIN EN ISO 15848
- Design Fire-Safe
- Asta di comando antiscoppio
- Classificazione secondo PED 2014-68-EU
- LABS conforme secondo VDMA 24364

Diametro nominale:	Costruzione:	Pressione:
DN200, DN250	passaggio totale, DN250 ridotto	0 – 16 bar

Struttura:	passaggio totale / diametro ridotto
Materiale del corpo:	ghisa sferoidale 5.31030
Protezione dalla corrosione:	prima mano di verniciatura ad acqua in 1 K / vernice speciale su richiesta
Materiale della sfera Tipo FK01:	acciaio cromato 1.0503
Materiale della sfera Tipo FK02:	completamente in acciaio inox 1.4404
Tenuta sfera Standard:	PTFE + GF + (FKM) guarnizione a camera su 3 lati
Tenuta sfera DVGW-Gas:	PTFE + (FKM) – Versione FK0102 / FK0202
Leva:	acciaio inox (DVGW)
Tenuta superficie:	DIN EN 1092-2 B1
Flangia:	DIN EN 1092 PN16
Temperatura:	-20°C fino a +180°C (in base alla pressione di esercizio) gas: -20°C fino a +60°C

Diagramma pressione-temperatura:

Versione standard

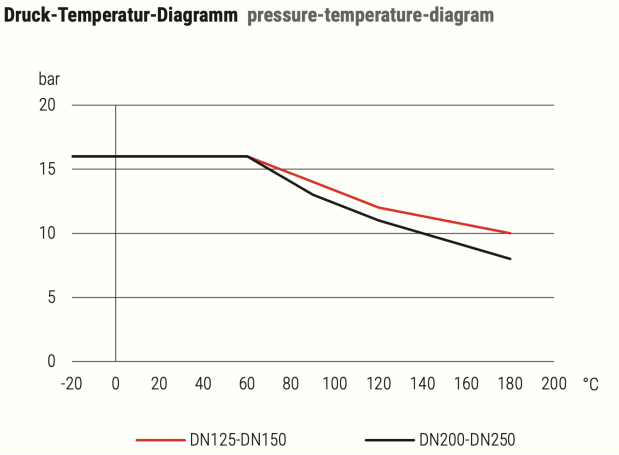

Versione-DVGW

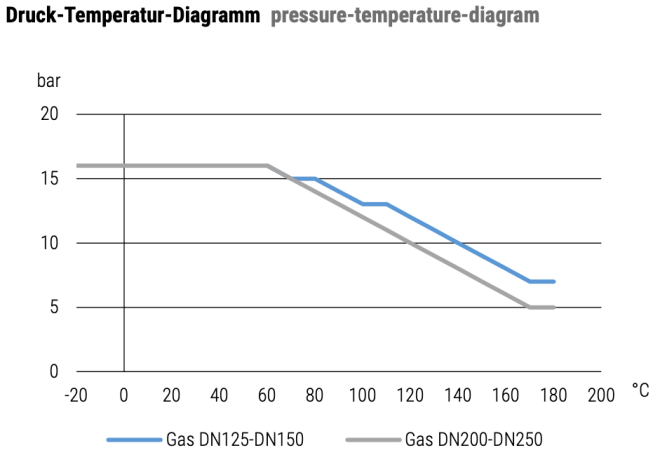

Dimensioni:

Nr.	Componente	Materiale
1	Corpo	Ghisa sferoidale 5.3103
2	Sfera	Tipo FK01 acciaio cromato 1.0503
2	Sfera	Tipo FK02 acciaio inox 1.4404
3	Tenuta sfera	Tipo FK (xx)00 PTFE + GF
3	Tenuta sfera DVGW-G	Typ FK (xx)02 PTFE
4	Flangia	Ghisa sferoidale 5.3103
5	Asta	Acciaio inox 1.4101
6	Disco di arresto	Acciaio zincato
7	Tenuta stelo	FKM
8	Manico	Acciaio inox 1.4301
9	Tenuta corpo	FKM
10	Anello di spinta	Poliammide
11	Perno di arresto	Acciaio zincato
14	Rondella elastica	Acciaio per molle
17	Bullone a testa esagonale	Acciaio zincato 8.8

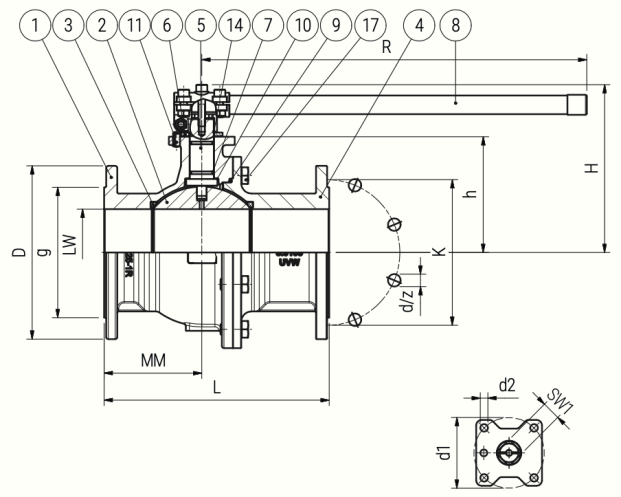

DN	LW	PN	L	MM	R	H	h	D	K	g	z	d	SW1	M	d1	d2
200	200	16	400	200	706	313	238	340	295	268	12	22	27	F12/14	125/140	13/17
250	200	16	450	225,5	706	298	219	405	355	320	12	26	27	F14	140	M16

DN	Peso	Coppia di spunto Nm		Coppia di spunto Nm		Coppia di spunto Nm	
	kg	PN0 (Standard / DVGW)		PN7 (Standard / DVGW)		PN16 (Standard / DVGW)	
200	119,40	250	400	270	420	300	450
250	158,00	250	400	270	420	300	450

Numero dell‘articolo:

Tipo	Versione	Attacco	Diametro nominale
FK01 – sfera in acciaio cromato FK02 – sfera in acciaio inox	00 – Standard **02 – DVGW-Gas**	**00 – flangia**	**14 – DN200** 15 – DN250

Esempio Nr. FK01020014:

FK01	**02**	**00**	**14**

Valvola a sfera flangiata in ghisa sferoidale con sfera in acciaio cromato
Versione: DVGW-Gas
Attacco: flangia
Diametro nominale: DN200

Le immagini riportate sono simili all’originale, ci riserviamo di applicare modifiche tecniche e dimensionali.